BAUREIHE **SK**
KLEINRADIALVENTILATOREN

VAKUTEC®

Juli 2008

Druckfehler, Irrtümer und Änderungen vorbehalten.

Scheidt Ventilatoren GmbH
Tel.: 02242-91354-70
Fax: 02242-91354-90
Internet: http://www.Vakutec.de
e-m@il: info@vakutec.de

KLEINRADIALVENTILATOREN
TYPENBEZEICHNUNG **SK**

VAKUTEC®

Baugrößen und Leistungsbereich

VAKUTEC-Kleinradialventilatoren mit der Typenbezeichnung SK7 und SK11 sind einseitig saugende korrosionsfeste Radialventilatoren. Gefertigt werden zwei verschiedene Baugrößen:

Der SK7 mit einem Ansaugdurchmesser von 75mm

Der SK11 mit einem Ansaugdurchmesser von 110mm

Als Einsatzgebiet kommen in Frage z.B. Kleindigestorien, Chemikalienschränke, Chemikalienbehälter, Tischabsaugungen etc. Ermöglicht wird die kontrollierte Absaugung von Atmosphären bis zu einem Volumenstrom von 370m³/h und einer Gesamtdruckerhöhung bis 450Pa.

Der Schalldruckpegel in 1 Meter Abstand vom Ventilator mit angeschlossener Saug- und Druckleitung beträgt, je nach Motorhersteller, Motortyp (Wechel- und Drehstrom / Ex-Motoren) mit angeschlossener Saug- und Druckseite:

für Type SK7 ~52-58dB(A)

für Type SK11 ~55-61dB(A)

Werkstoffe

Die Laufräder für beide Typen werden aus PP im Spritzgußverfahren hergestellt. Für die Type SK7 kommt gleicher Werkstoff und gleiches Verfahren zur Anwendung, während das Gehäuse der Type SK11 aus PPs, PE oder PVC in geschweißter Ausführung hergestellt wird.

Gehäuse-stellungen

Aufgrund der kompakten Bauweise, in Verbindung mit sehr geringem Gewicht

SK7 ~4,5kg (mit Ex-geschütztem Motor ~9,5 kg)

SK11 ~5,8kg (mit Ex-geschütztem Motor ~10,6 kg)

lassen sich diese Radialventilatoren überall leicht ein- und anbauen. Für die Bauformen A, B und D kann der Ventilator entsprechend den örtlichen Erfordernissen angebracht werden. Serienmäßig wird die Bauform C in Stellund GL360 gefertigt. Als Sonderkonstruktion lassen sich natürlich für die Drehrichtung GL alle Stellungen fertigen.

Die Laufräder werden serienmäßig

für den SK7 mit 12 vorwärtsgebogenen Schaufeln

für den SK11 mit 6 rückwärtsgebogenen Schaufeln

ausgerüstet. Die Herstellung der Laufräder erfolgt, wie bereits erwähnt, im Spritzgußverfahren, sodaß Qualität und Auswuchtzustand konstant optimal sind.

Antriebe und Motoren

Das Laufrad wird direkt über einen am Gehäuse angeflanschten Motor angetrieben. Der Antrieb ist ein außengekühlter 60W Wechselstrom-Motor der Bauform B5, Schutzart IP54, 220V, 50Hz, 2800Upm. Auf Wunsch können die Ventilatoren allerdings auch mit Drehstrom- und Ex-geschützten-Motoren geliefert werden.

Für die Ventilatoren der Baureihe **SK** liegt eine **ATEX**-Zertifizierung für die Zone CE Ex II 2(3) G T4 vor.

KLEINRADIALVENTILATOR **SK7**

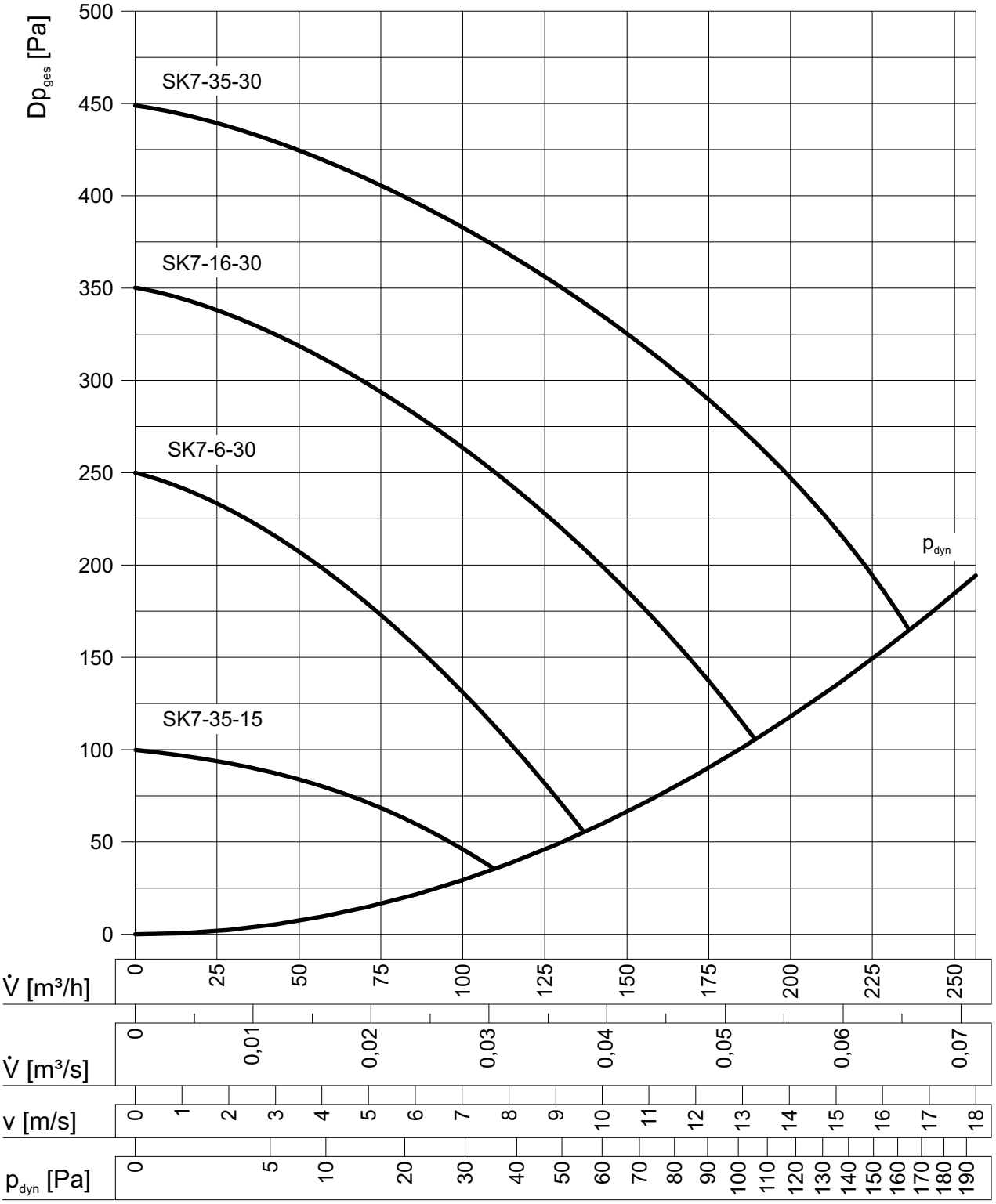

KLEINRADIALVENTILATOR **SK11**

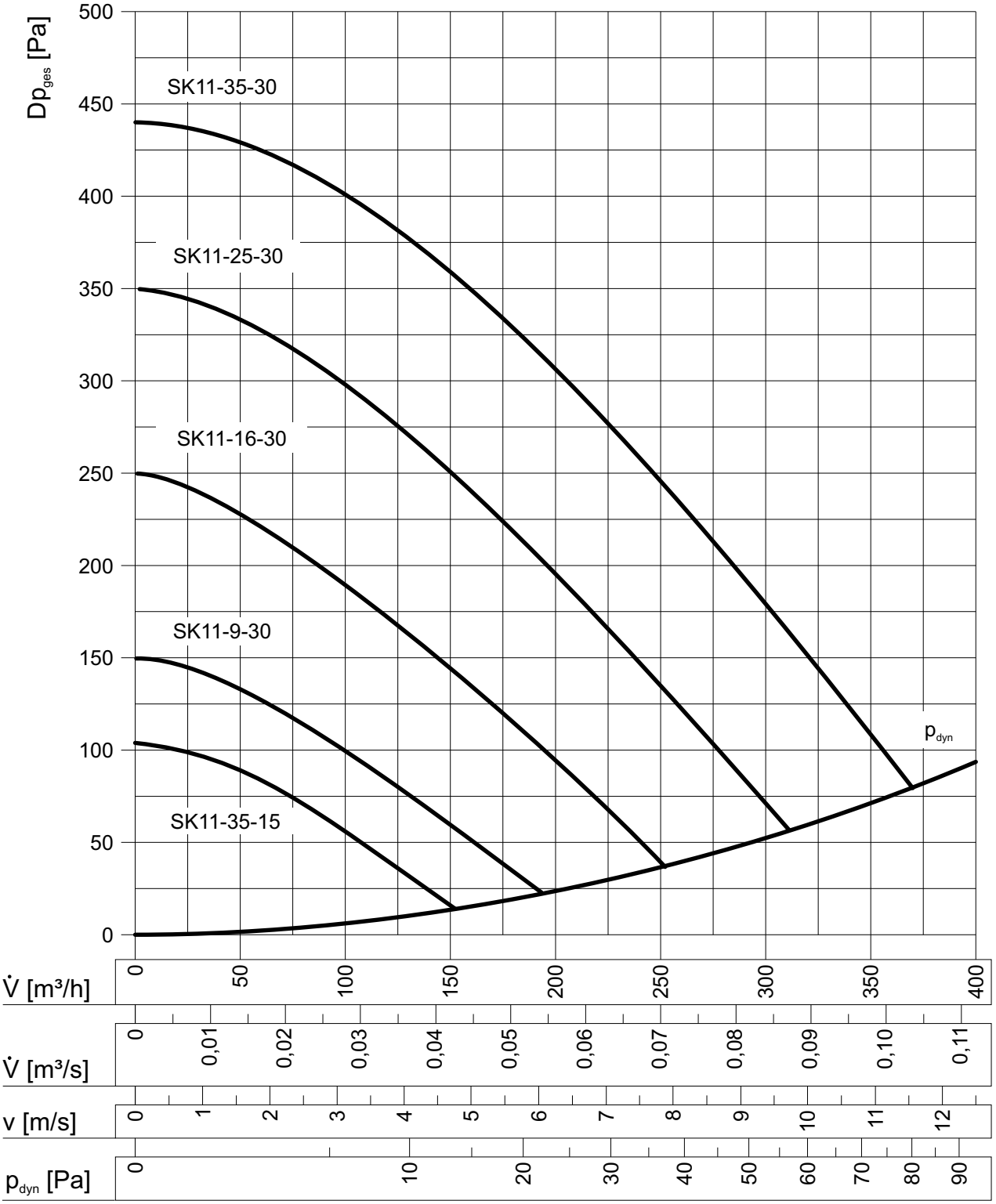

MASSBLATT KLEINRADIALVENTILATOR
TYP **SK7**

VAKUTEC®

Ansicht Saugseite

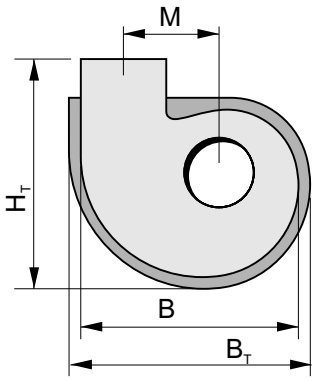

Ausführung A

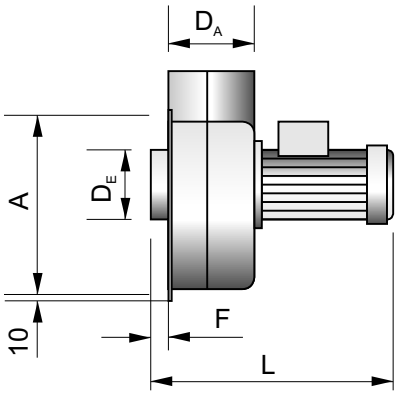

Montage unter Tisch, Befestigung am Gehäuseflansch

Ausführung B

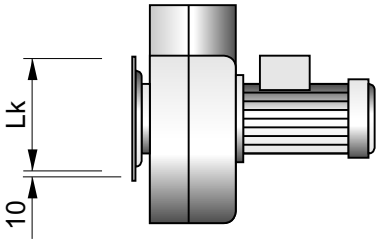

Befestigung am saugseitigen Flansch

Ausführung C

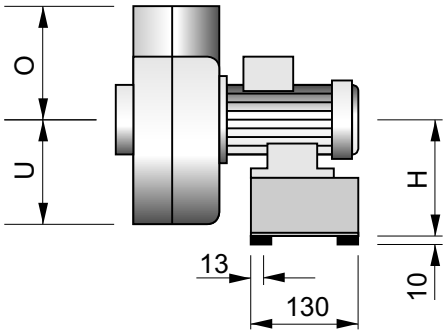

Befestigung an Boden oder Unterkonstruktion über Ventilatorbock mit Schwingungsdämpfer

Ausführung D

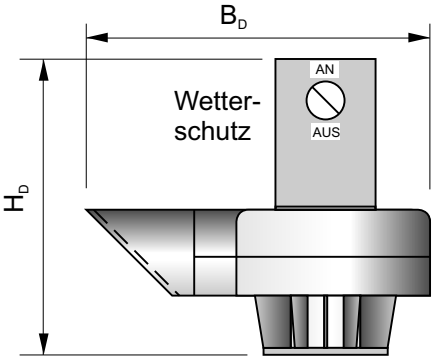

Einbau auf dem Dach am Ende der Leitung
(siehe auch VAKUTEC®-Dachradialventilatoren)

	A	B	D_E / D_A	F	H	L	Lk	M	O	B_T	H_T	U	B_D	H_D
SK 7	~ 230	240	Ø 75	35	135	265	Ø 110	90	105	270	245	115	350	280

Maß- und Konstruktionsänderungen vorbehalten!

MASSBLATT KLEINRADIALVENTILATOR
TYP **SK11**

VAKUTEC®

Ansicht Saugseite

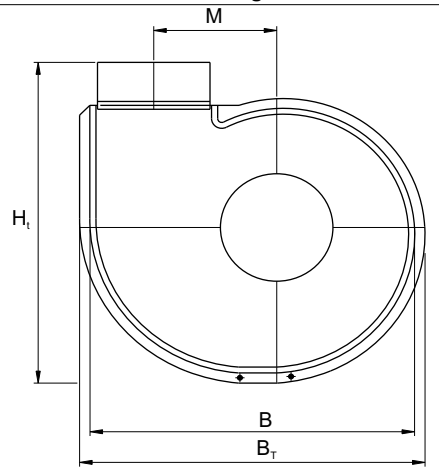

Ausführung A

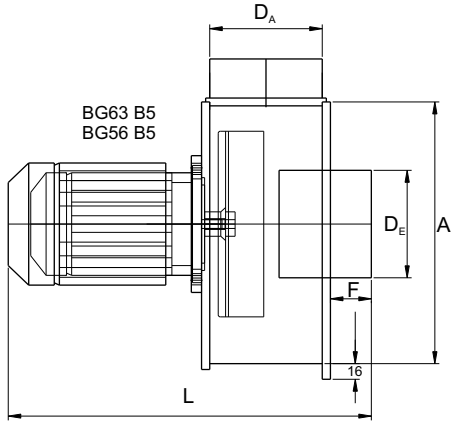

Montage unter Tisch, Befestigung am Gehäuseflansch

Ausführung B

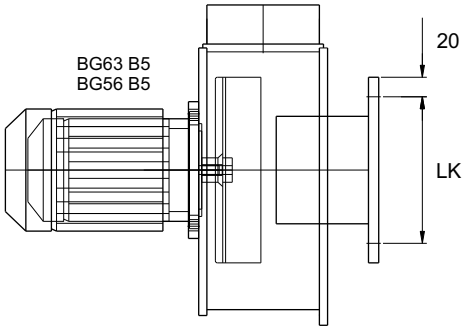

Befestigung am saugseitigen Flansch

Ausführung C

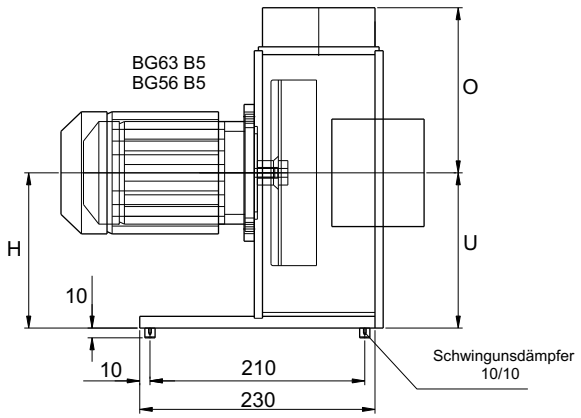

Befestigung an Boden oder Unterkonstruktion
über Ventilatorbock mit Schwingungsdämpfer

Ausführung D

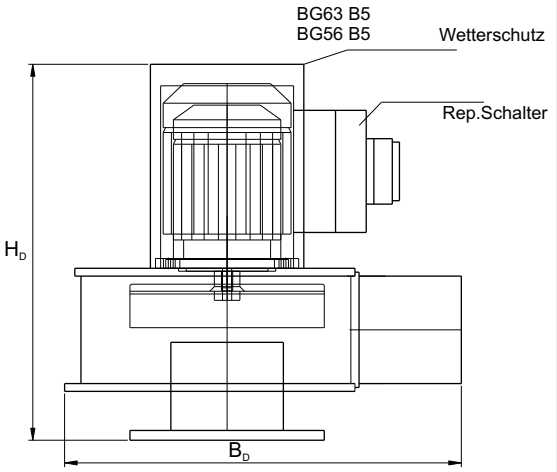

Einbau auf dem Dach am Ende der Leitung
(siehe auch VAKUTEC®-Dachradialventilatoren)

	A	B	D_E / D_A	F	H	L	Lk	M	O	B_T	H_T	U	B_D	H_D
SK 11	~ 230	240	Ø 75	35	135	265	Ø 110	90	105	270	245	115	350	280

Maß- und Konstruktionsänderungen vorbehalten!